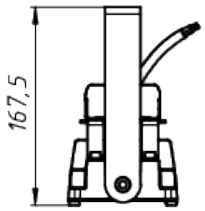

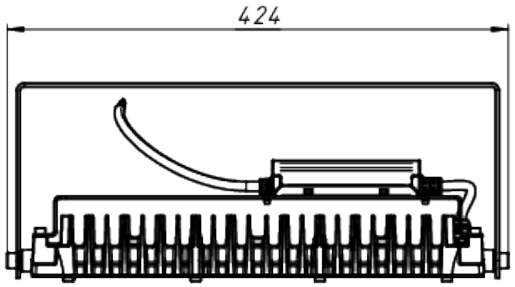

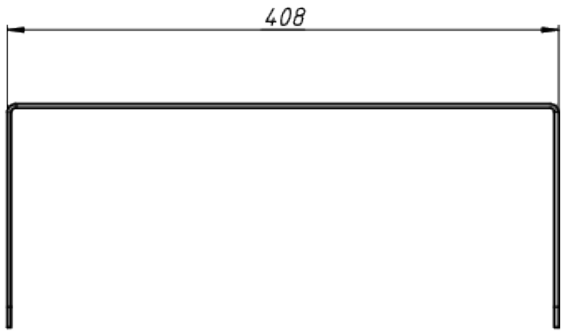

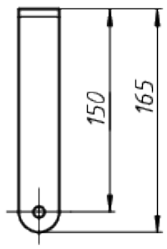

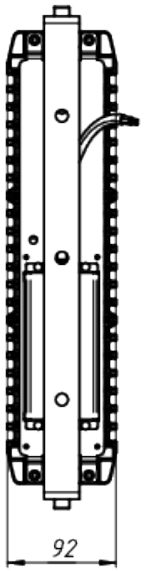

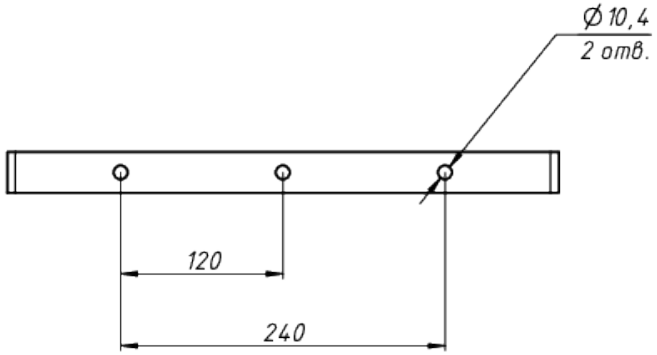

A

ЛАДЗАВОД
СВЕТОТЕХНИКИ

*Документ сгенерирован автоматически. Дата генерации: 07-10-2024

Изм.	Лист	№ докум.	Подп.	Дата	LAD LED R700-1-PC-10-750-D36-85L1 PROM	Лист 1